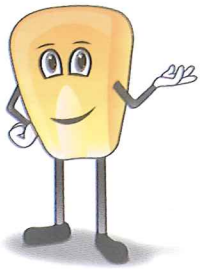

TABLES DENSIMÉTRIQUES
Types 4 ou 5 turbines

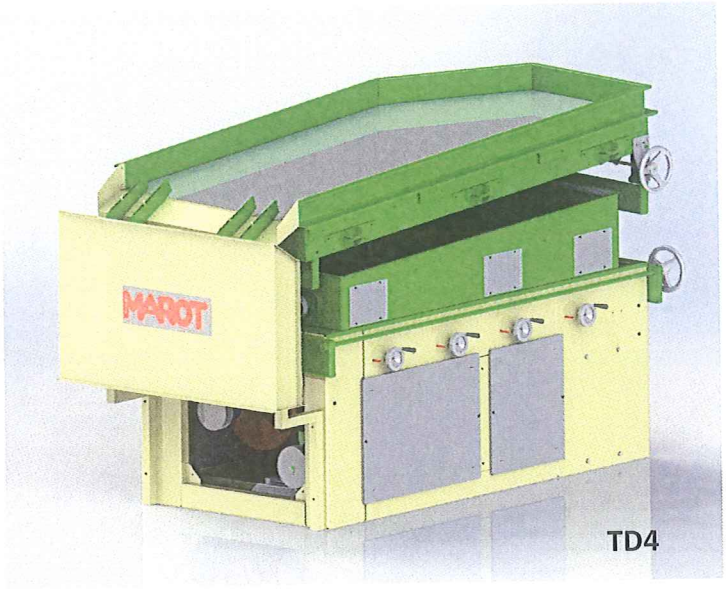

TD4

FONCTION

Répondant aux directives ATEX « zone 22 », la table densimétrique MAROT effectue un classement des grains selon leur densité apparente.

Elle sépare des grains ou particules de dimensions semblables et de densités différentes. On l'utilise en fin de triage sur des produits où les systèmes d'aspiration et de calibrage ne se suffisent pas.

RÈGLAGE

- Pente latérale
- Pente longitudinale
- Flux d'air
- Vitesse de vibration (variateur électronique)

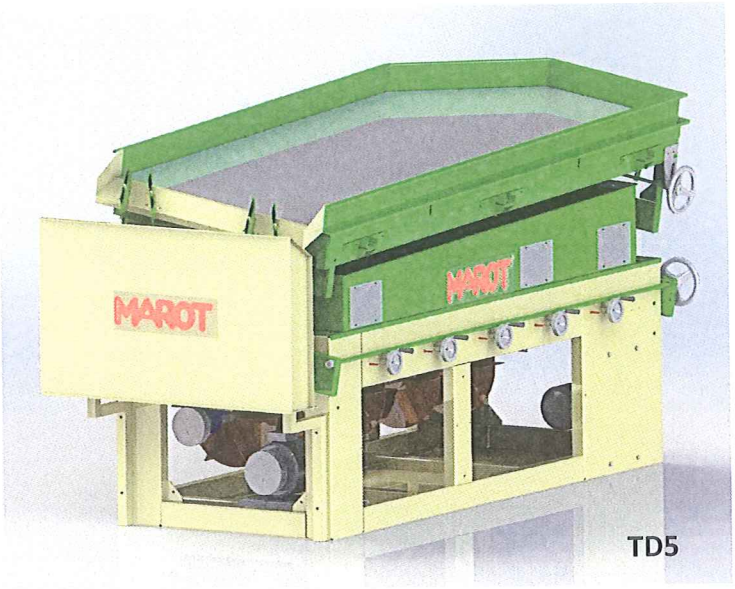

TD5

CARACTÉRISTIQUES TECHNIQUES

TYPES	Nombre de turbines	Débit maximum Blé PS 75 -15 % Humidité 2 % Déchets	SECOUAGE		VENTILATION		POIDS	RÉFÉRENCE
			Puissance	tr/mn	Puissance	tr/mn		
TD4	4	3 tonnes	1,5 kW	1500	4 kW	1500	900	55887
TD5	5	4 - 5 tonnes	1,8 kW	1500	5,5 kW	1500	1200	55892

INSTALLATION

La table densimétrique doit être installée sur des fondations très fermes pour éviter que les vibrations de la table ne se transmettent pas à toute l'installation ou soient amorties ce qui gênerait la précision du travail de l'appareil.

La hotte d'aspiration (optionnelle) recouvre la goulotte d'alimentation - Volume d'air requis : 6 à 8000 m^3/h.

Goulottes latérales ou d'extrémité en option.

ALIMENTATION

La table MAROT peut être alimentée directement comme tous les autres appareils de la chaîne de triage mais on peut aussi l'alimenter par une trémie tampon munie de contrôles de niveaux haut et bas asservissant l'amont et l'aval pour éviter toute variation de débit.

DESCRIPTION ET PRINCIPE

Un flux d'air qui traverse la couche de grains provoque une stratification des grains : les plus lourds dessous et les plus légers dessus.

Le mouvement oscillant de la table entraîne les grains à son contact, les plus lourds, vers le «haut », pendant que les grains légers flottent dans le flux d'air vers le «bas» de table.

A la sortie, des réglettes permettent de séparer les bons grains, déchets lourds, déchets légers et grains à recycler.

La table densimétrique MAROT retire les grains de faible germination (grains mal nourris, ridés, brisés, germés, bruchés, etc ...), les impuretés légères (grains vêtus, graines étrangères plus légères, etc ...) et les impuretés plus lourdes (grains décortiqués, pierres, graines étrangères plus lourdes, etc ...).

Elle travaille de nombreuses sortes de grains ou produits granuleux.

ENCOMBREMENT

TD4 IT 748 - 09

La hotte d'aspiration (option) recouvre la goulotte d'alimentation. Volume d'air requis : 6 à 8000 m^3/h

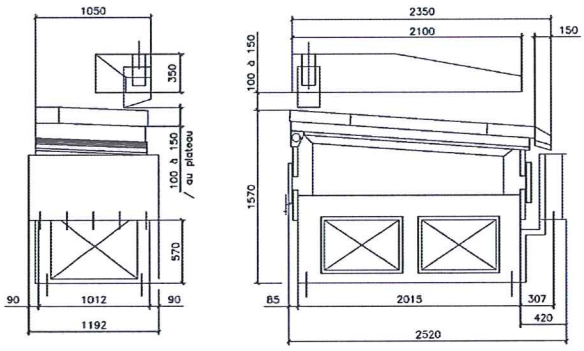

TD5 IT 979 - 08

La hotte d'aspiration (option) recouvre la goulotte d'alimentation. Volume d'air requis : 6 à 8000 m^3/h

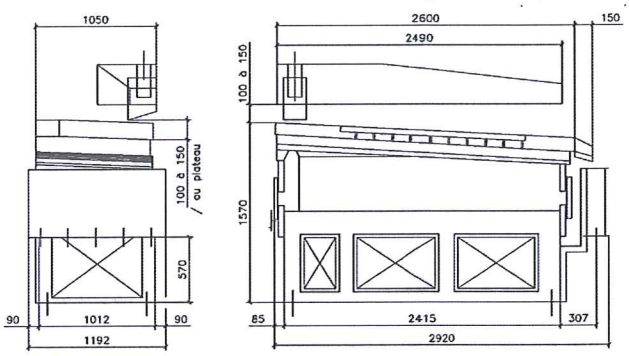

Soucieux d'améliorer constamment nos fabrications, nous nous réservons le droit de modifier sans préavis les caractéristiques mentionnées sur ce document

CONSORTIUM FRANÇAIS de CONSTRUCTEURS pour l'AGRO-INDUSTRIE

C.F.C.A.I. SAS Route de Montgérain - BP 4 - 60420 **TRICOT** (France)
Tél. : + **33 (0)3 44 51 53 50** - Fax : + 33 (0)3 44 51 00 84
E-mail : cfcai@groupecfc.fr - export@groupecfc.fr
RCS BEAUVAIS B 329 152 375
Propriétaire des marques : LAW MAROT OMNIUM salig DAGUET
Groupe CFC